Gracias por elegir Lefant
Este manual te guiará para entender completamente y montar rápidamente el aspirador robot (denominado "robot" en adelante), proporcionando información detallada e importante sobre su uso y mantenimiento para ayudarte a obtener la mejor experiencia con el producto. Si encuentras algún problema durante el uso, por favor llama a la línea de servicio técnica. Los expertos del soporte técnico de Lefant se dedicarán a ayudarte con cualquier consulta.

NA: support.us@lefant.com
EU: support.eu@lefant.com
JP: support.jp@lefant.com
Other countries: support@lefant.com
Facebook: @LEFANTOFFICIAL

Puedes escanear el código QR o descargar la app "Lefant" de la tienda de aplicaciones para conectarte al robot y desbloquear más funciones.

Recordatorio gentil:
· Después de instalar el robot, sigue las instrucciones de la app móvil para completar el registro, el inicio de sesión y la configuración de la red.
· Antes de configurar la red, asegúrate de que tu teléfono esté conectado a la red doméstica.
· Este robot solo es compatible con redes Wi-Fi de 2,4 GHz.

Escanea el código QR para acceder al video de instalación de la estación de carga.

Los productos pueden variar en apariencia física y los detalles específicos pueden differir de los mostrados.

INSTRUCCIONES DE SEGURIDAD IMPORTANTES

ADVERTENCIA: Lea todas las advertencias e instrucciones de seguridad. Si no sigue las advertencias e instrucciones, puede sufrir una descarga eléctrica, un incendio o lesiones graves.
LEA TODAS LAS INSTRUCCIONES ANTES DE USAR ESTE APARATO.
Solo para uso doméstico
Al utilizar un aparato eléctrico, siempre se deben seguir precauciones básicas, incluidas las siguientes:

1. El robot debe utilizarse de acuerdo con las instrucciones de este manual de usuario. Nuestra empresa no se hace responsable de los daños o lesiones causados por un uso inadecuado.
2. No permita que se utilice como juguete. Es necesario prestar mucha atención cuando lo utilicen niños o cerca de ellos.
No permita que los niños se sienten sobre la aspiradora.
3. Despeje el área que se va a limpiar. Retire los cables de alimentación y los objetos pequeños del suelo que puedan enredarse en el robot. Meta los flecos de la alfombra debajo de la base de la alfombra y levante del suelo elementos como cortinas y manteles.
4. Si hay un desnivel en el área de limpieza debido a un escalón o una escalera, debe operar el robot para asegurarse de que pueda detectar el escalón necesario para colocar una barrera física en el borde para evitar que la unidad se caiga. Asegúrese de que la barrera física no suponga un peligro de tropiezo.
5. Utilícelo únicamente como se describe en este manual. Utilice únicamente los accesorios recomendados o vendidos por el fabricante.
6. Asegúrese de que el voltaje de la fuente de alimentación coincida con el voltaje de alimentación marcado en la estación de acoplamiento.
7. No manipule ni enchufe el aparato con las manos mojadas.
8. Está prohibido el uso de baterías no recargables.
9. No utilice el robot sin el depósito de polvo y/o los filtros colocados.
10. No utilice el robot en un área donde haya velas encendidas u objetos frágiles en el suelo que se deban limpiar.
11. No utilice ni guarde el robot en entornos extremadamente calientes o fríos (por debajo de -5 °C/23 °F o por encima de 40 °C/104 °F). Cargue el robot a temperaturas superiores a 0 °C/32 °F e inferiores a 40 °C/104 °F. Siga todas las instrucciones de carga y no cargue la batería ni el aparato fuera del rango de temperatura especificado en las instrucciones. La carga incorrecta o a temperaturas fuera del rango especificado puede dañar la batería y aumentar el riesgo de incendio.
12. Mantenga el cabello, la ropa suelta, los dedos y todas las partes del cuerpo alejados de las aberturas y las piezas móviles.
13. No utilice el robot en una habitación donde duerma un bebé o un niño.
14. SOLO para uso EN INTERIORES. No utilice el robot en exteriores, entornos comerciales o industriales. No utilice el robot sobre superficies mojadas o con agua estancada.
15. No permita que el robot recoja objetos grandes como piedras, trozos grandes de papel o cualquier elemento que pueda obstruir el robot.
16. No utilice el robot para recoger materiales inflamables o combustibles como gasolina, tóner de impresora o fotocopiadora, ni lo utilice en áreas donde puedan estar presentes.
17. No utilice el robot para recoger nada que esté ardiendo o humeando, como cigarrillos, cerillas, cenizas calientes o cualquier cosa que pueda provocar un incendio.
18. No introduzca ningún objeto en las aberturas. No lo utilice con alguna abertura bloqueada; manténgala libre de polvo, pelusa, cabello y cualquier cosa que pueda reducir el flujo de aire.
19. Tenga cuidado de no dañar el cable de alimentación. No tire ni transporte el robot ni la estación de acoplamiento por el cable de alimentación, no utilice el cable de alimentación como manija, no cierre una puerta sobre el cable de alimentación ni tire del cable de alimentación por bordes o esquinas filosos. No pase el robot sobre el cable de alimentación. Mantenga el cable de alimentación alejado de superficies calientes. No lo desenchufe tirando del cable. Para desenchufarlo, sujete el enchufe, no el cable.
20. Si el cable de alimentación está dañado, debe ser reemplazado por el fabricante o su agente de servicio para evitar riesgos.
21. No utilice la estación de acoplamiento si está dañada.
22. No utilice el robot ni la estación de acoplamiento si no funcionan correctamente, se han caído, dañado, dejado al aire libre o han entrado en contacto con el agua. Deben ser reparados por el fabricante o su agente de servicio para evitar riesgos.
23. Apague el interruptor de encendido antes de limpiar o realizar tareas de mantenimiento en el robot. Apague todos los controles.
24. El enchufe debe estar desenchufado del tomacorriente antes de limpiar o realizar tareas de mantenimiento en la estación de acoplamiento.
25. Retire el robot de la estación de acoplamiento y apague el interruptor de encendido antes de quitar la batería para desecharlo.
26. La batería debe quitarse y desecharse de acuerdo con las leyes y regulaciones locales antes de desechar el robot.
27. Deseche las baterías usadas de acuerdo con las leyes y regulaciones locales.
28. No incinere el robot incluso si está muy dañado. Las baterías pueden explotar en caso de incendio.
29. Cuando no utilice la estación de acoplamiento durante un período prolongado, desenchúfela.
30. Evite el encendido involuntario. Asegúrese de que el interruptor esté en la posición de apagado antes de conectar la batería, levantar o transportar el robot. Transportar el robot con el dedo sobre el interruptor o encender el robot con el interruptor encendido puede provocar accidentes.
31. Cuando no utilice la batería, manténgala alejada de otros objetos metálicos, como sujetapapeles, monedas, llaves, clavos, tornillos, etc., que puedan hacer una conexión de un terminal con otro. Si se producen cortocircuitos entre los terminales de la batería, se pueden producir quemaduras o un incendio.
32. En condiciones de uso abusivo, la batería puede expulsar líquido; evite el contacto. Si se produce contacto accidental, enjuáguela con agua. Si el líquido entra en contacto con los ojos, busque ayuda médica. El líquido expulsado de la batería puede causar irritación o quemaduras.
33. No utilice una batería dañada o modificada. Las baterías dañadas o modificadas pueden presentar un comportamiento impredecible que provoque un incendio, una explosión o riesgo de lesiones.
34. No exponga una batería o un aparato al fuego ni a temperaturas excesivas. La exposición al fuego o a temperaturas superiores a 130 °C/265 °F puede provocar una explosión.
35. Haga que el servicio técnico lo realice un técnico calificado utilizando únicamente piezas de repuesto idénticas.
36. No modifique ni intente reparar el robot ni la batería (según corresponda), excepto como se indica en las instrucciones.
37. No utilice el robot en una habitación que tenga velas encendidas sobre muebles con los que la aspiradora pueda chocar o golpear accidentalmente.
38. Recargue el robot únicamente con el cargador especificado por el fabricante. Un cargador que sea adecuado para un tipo de batería puede crear un riesgo de incendio cuando se utilice con otro tipo de batería.
39. Utilice el robot únicamente con baterías específicamente designadas. El uso de cualquier otra batería puede crear un riesgo de lesiones e incendio.
40. El robot contiene baterías que solo pueden ser reemplazadas por personal especializado. Para reemplazar la batería del robot, comuníquese con el Servicio de atención al cliente.
41. Si no va a utilizar el robot durante un período prolongado, cárguelo por completo, apáguelo y desenchufe la estación de acoplamiento. 42. Retire cualquier objeto frágil o diverso del suelo (como jarrones, bolsas de plástico, etc.) para evitar que el robot se obstruya o cause daños a objetos valiosos del hogar debido a pequeñas colisiones.

GUARDE ESTAS INSTRUCCIONES

Para cumplir con los requisitos de exposición a RF, se debe mantener una distancia de separación de 20 cm o más entre este dispositivo y las personas durante su funcionamiento.
Para garantizar el cumplimiento, no se recomiendan operaciones a una distancia inferior a esta. La antena utilizada para este transmisor no debe ubicarse junto con ninguna otra antena o transmisor.

	Solo para uso en interiores
⎓	Corriente continua
~	Corriente alterna
	unidad de suministro desmontable

ADVERTENCIA: Para recargar la batería, utilice únicamente la unidad de alimentación desmontable suministrada con este aparato.

Eliminación correcta de este producto

Esta marca indica que este producto no debe desecharse junto con otros residuos domésticos en toda la UE. Para evitar posibles daños al medio ambiente o a la salud humana debido a la eliminación incontrolada de residuos, recíclelo de forma responsable para promover la reutilización sostenible de los recursos materiales. Para reciclar su dispositivo usado, utilice los sistemas de devolución y recogida o póngase en contacto con el minorista donde adquirió el producto. Ellos pueden reciclar este producto de forma segura.

A Introducción del producto

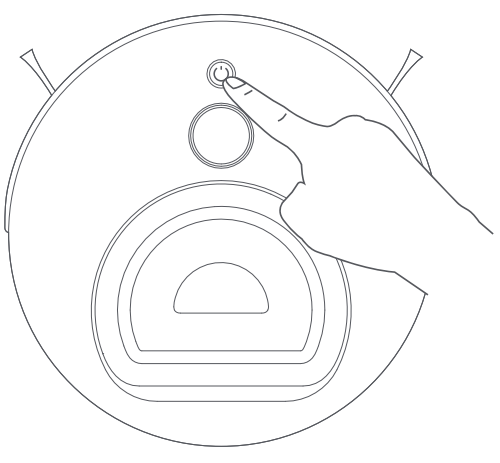

Cómo utilizar los botones

Mantener presionado durante 3 segundos: encender
(El robot se encenderá automáticamente al cargarse)
Presionar rápidamente: iniciar/pausar
Presionar rápidamente dos veces: recarga automática
Mantener presionado durante 6 segundos: ingresar al modo de emparejamiento de red

(Operación de red: abra la aplicación, seleccione 'Agregar dispositivo', luego presione y mantenga presionado durante 6 segundos para escuchar el mensaje de voz, espere a que la aplicación escanee el dispositivo y luego siga las pautas de red para emparejarlo).

Mantener pulsado durante 12 segundos: Apagar

Significado del indicador

Estado del robot	Indicador de estado
Limpieza	Luz azul encendida
Pausa/espera	Luz azul encendida
Cargando	Intercambio de luz violeta y azul
Retorno automático de batería baja para carga	Luz roja encendida
Retorno automático para carga después de la limpieza	Luz violeta encendida
Ingresar al modo de emparejamiento de red	Destello de luz azul
Emparejamiento de red exitoso	Luz azul encendida
Error	Luz roja encendida/destellando

A1 Robot (Vista superior)

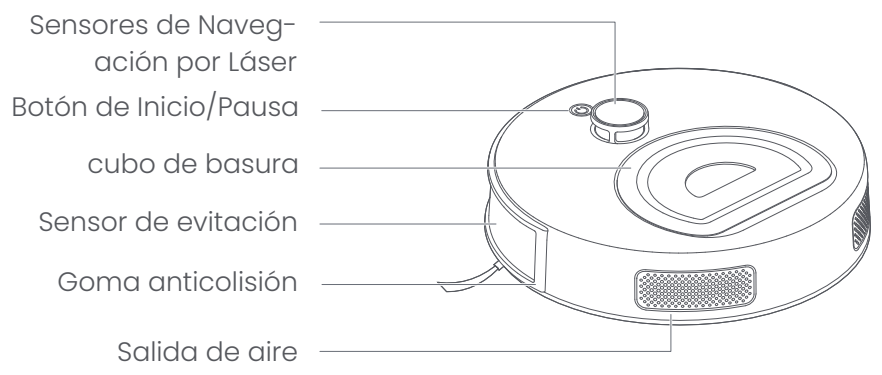

A2 Robot (Vista inferior)

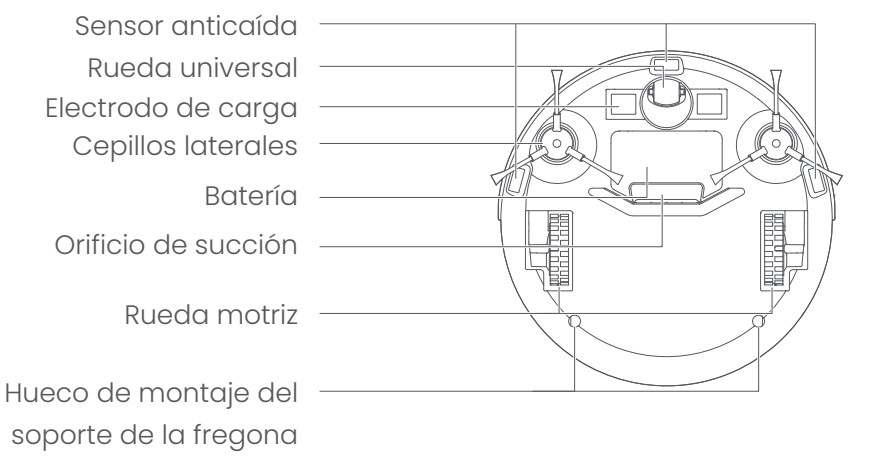

A3 Cubo de basura

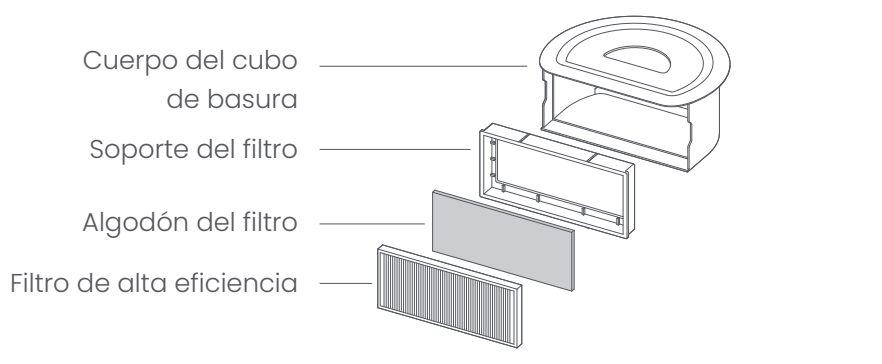

A4 Estación de acople

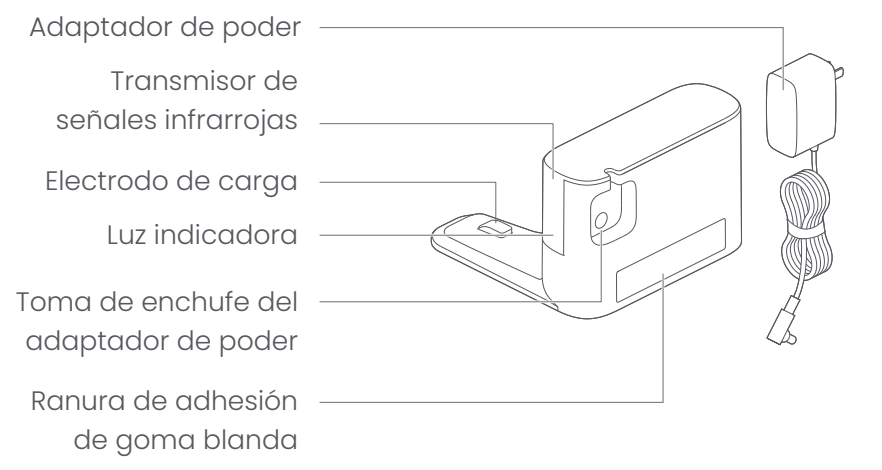

A5 Ensamblaje del depósito de agua

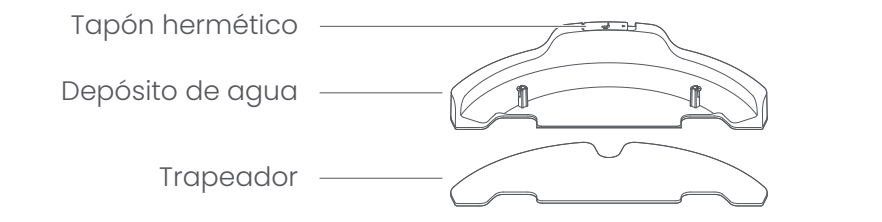

A6 cepillo de limpieza

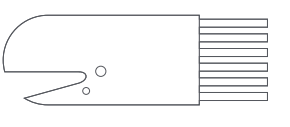

A7 Goma blanda bilateral

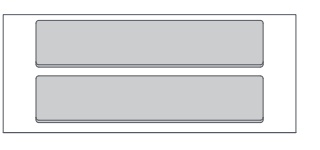

A8 Guía rápida



A9 Manual del usuario

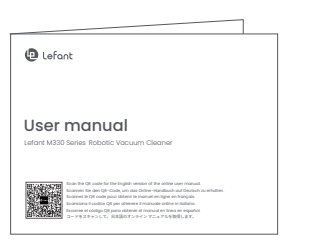

A10 Cepillo lateral

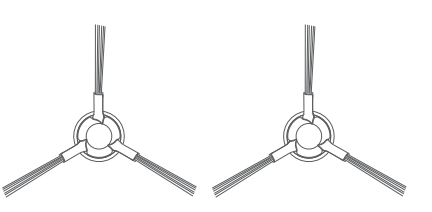

B Product Installation

B1 Special Note

1. Antes de comenzar, por favor, quite del suelo los cables dispersos, los objetos duros, los artículos afilados (como clavos, vidrio) y otros desechos. Además, quite los artículos que se derriben fácilmente, los frágiles, los valiosos o que podrían causar un peligro potencial. Evite situaciones en las que el robot pueda enredarse, quedar atrapado, ser arrastrado o causar daño a personas o bienes.
2. Si utiliza este producto en un entorno con precipicios, es esencial utilizar barreras físicas sólidas para evitar que el robot caiga accidentalmente y cause daño a personas o bienes.

Consejos:
1. Durante el primer proceso de limpieza, es recomendable acompañar al robot durante toda la sesión para ayudar a solucionar cualquier problema menor que pueda surgir. Una vez resuelto, el robot podrá continuar con la limpieza autónoma sin problemas en las sesiones posteriores.
2. Evite que el robot aspire objetos duros o afilados (como escombros de construcción, vidrio, clavos, etc.), ya que esto puede

B2 Quite la película protectora

Quite la película protectora del robot y de la estación de acople.

B3 Instale la brocha lateral.

Empuje firmemente hasta escuchar un "clic". Esto indica que está en su lugar.

B4 Instalación de la estación de acople

1. Adaptador de conexión de la estación de acople

2. Coloque la estación de acople en su lugar y conecte la fuente de alimentación.
Coloque la estación de acople contra la pared en una superficie plana. Asegúrese de que no haya objetos dentro de un radio de 0,5 metros a la izquierda y a la derecha, y de 1,5 metros delante, para evitar bloquear la señal de carga. Evite tener objetos reflectores, como espejos de piso, cerca de la estación de acople para prevenir la reflexión de la señal.

3. Instrucciones para el uso de la goma blanda de doble cara
Después de colocar la estación de carga en su lugar, pegue la goma blanda de doble cara en la parte trasera o en la parte inferior de la estación de carga para sujetarla a la pared o al suelo.

Método 1:

Método 2:

4. Carga
Coloque el robot con el lado del botón hacia la estación de acople. Cuando la luz del botón empiece a parpadear, significa que está colocado correctamente. (Como se muestra a continuación)
Tiempo de carga < 5,5 horas.

- Cuando el robot se cargue mientras está apagado, se encenderá automáticamente.

B5 Instrucciones para instalar el depósito de agua

1. Pegue el paño del trapeador en la base del depósito de agua.

2. Abra el tapón hermético de silicona del depósito de agua y llénelo con agua limpia.

3. Cierre el tapón hermético.

4. Alinee los postes de fijación del depósito de agua con los orificios de montaje en el soporte, luego empuje verticalmente hacia abajo hasta que el depósito de agua quede completamente fijo en la parte inferior del robot. Una vez hecho esto, la instalación está completa y puede usar la función de trapear normalmente.

B6 Extracción y mantenimiento del paño del trapeador

1. Puede extraer el depósito de agua fácilmente tirándolo hacia arriba desde la parte trasera del depósito.

2. Retire la tapa superior.

3. Después de limpiar o reemplazar el paño del trapeador, consulte las [Instrucciones de instalación del depósito de agua B5] para volver a instalar el ensamblaje del depósito de agua, y luego puede continuar trapeando.
Consejos importantes:
1. Si usa paños de trapeador desechables, tírelos directamente después de usar y reemplacearlos con nuevos.
2. Para los paños de trapeador lavables, límpielos de inmediato después de usar o reemplacearlos según el desgaste real.

4. Cuando se complete la limpieza de toda la casa o no se necesite temporalmente la función de trapear, asegúrese de vaciar toda el agua del depósito de agua de inmediato para evitar que el agua restante en el depósito gotee continuamente y cause manchas de agua o charcos en el piso.

Recordatorio amable:
Después de terminar la tarea de trapear, limpie completamente el trapeador inmediatamente y séquello en un área bien ventilada. Esto evita que el trapeador desarrolle un olor u oemita bacterias debido al almacenamiento prolongado.

C Mantenimiento

C1 cubo de basura

⚠ Atención: El filtro de alta eficiencia y el algodón del filtro no se pueden lavar con agua.



1. Abra la placa frontal y saque el cubo de basura.

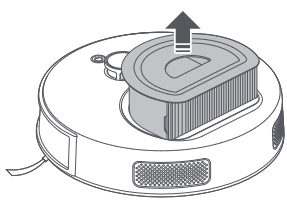

2. Retire el soporte del filtro y luego saque el filtro de alta eficiencia y el algodón del filtro.

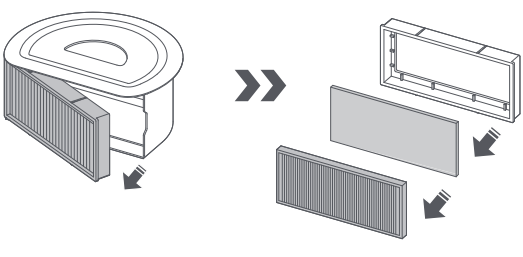

3. Vaciado de basura.



4. Limpie el filtro de alta eficiencia y el algodón del filtro con un cepillo de limpieza. No los lave con agua.

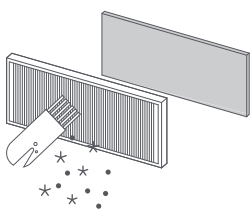

5. El cuerpo principal del cubo de basura y el soporte del filtro pueden lavarse con agua.

Enjuague y deje secar completamente durante al menos 24 horas antes de volver a utilizar.

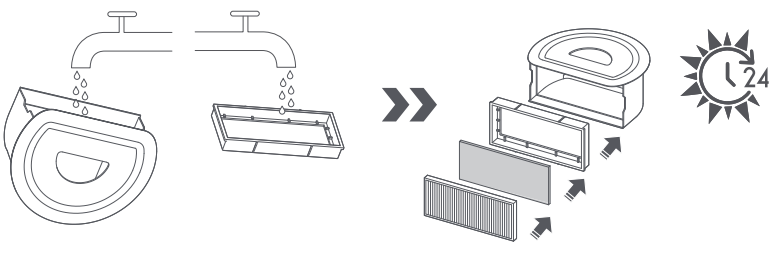

C2 Cepillos laterales

Saque los cepillos laterales con fuerza. Después de limpiar los cepillos laterales, vuelva a instalarlos. Reemplace los cepillos laterales con nuevos según el desgaste.

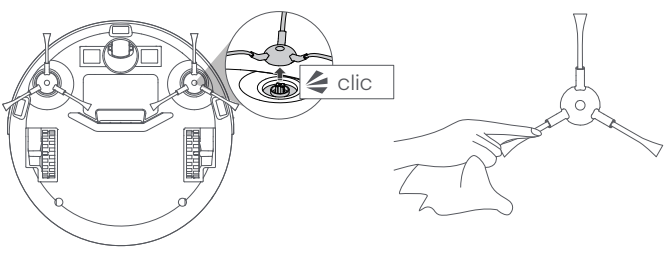

C3 Los sensores del robot

Use un paño suave y seco para limpiar los sensores del robot, incluyendo:
① Sensor de obstáculos frontal
② Sensor ToF (Time of Flight)
③ Sensor anti-caída (Se recomienda limpiar el sensor anti-caída una vez a la semana para evitar que el polvo bloquee y afecte la señal)

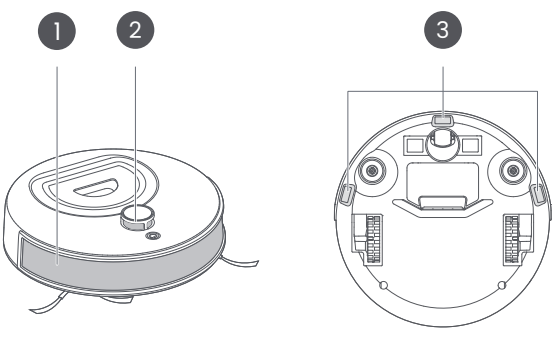

C4 Componentes del robot

Use un paño suave y seco para limpiar los componentes del robot, incluyendo:
① Ruedas omnidireccionales
② Contactos de carga
③ Entrada de succión
④ Ruedas de accionamiento

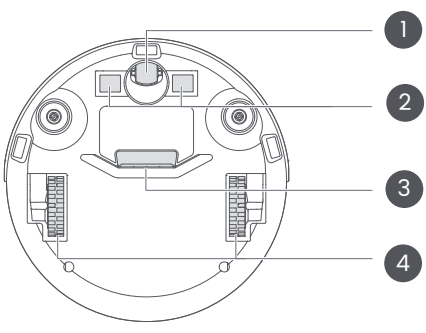

C5 Estación de acople

① Limpie el electrodo de carga de la estación de acople para asegurarse de que la carga sea fluida;
② Limpie la lente del sensor de señal infrarroja de la estación de acople para evitar interferencias de señal.

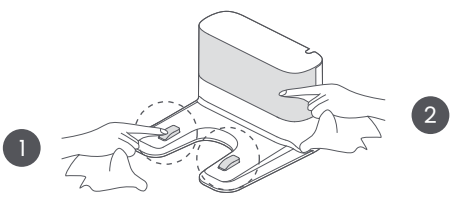

Parámetros técnicos

Aspiradora robótica	
Modelo del producto	M330 Pro
Conexiones inalámbricas	Conexión rápida inteligente WiFi
Voltaje de funcionamiento del robot	14.4V ⎓
Potencia nominal del robot	30W
Tiempo de carga	< 5.5 hours
Modelo adaptador	
K30-V1000R190-019A0-US	AD-0121900060US
K30-V1000R190-019A0-DE	AD-0121900060EU
K30-V1000R190-019A0-GB	AD-0121900060UK
K30-V1000R190-019A0-AU	AD-0121900060AU
V30-V0600R190-012AA0-US	AD-0191900100US
V30-V0600R190-012AA0-DE	AD-0191900100EU
V30-V0600R190-012AA0-GB	AD-0191900100UK
V30-V0600R190-012AA0-AU	AD-0191900100AU

Instrucciones de protección del medio ambiente

Pasos para retirar la batería
*La siguiente información solo es aplicable al desechar este robot y no forma parte de las instrucciones de funcionamiento habituales.

Las sustancias químicas contenidas en la batería de iones de litio incorporada en este producto pueden contaminar el medio ambiente. Antes de desecharla, extraiga la batería y deséchela en un centro de reciclaje de baterías designado.

1. Deje que el robot funcione hasta que se descargue por completo y se apague automáticamente sin estar conectado a la base de carga.
2. Asegúrese de que el robot esté apagado.
3. Retire los tornillos que sujetan la tapa de la batería en la carcasa inferior del robot.
4. Abra la tapa de la batería.
5. Después de retirar la batería, desconecte el conector de la batería.

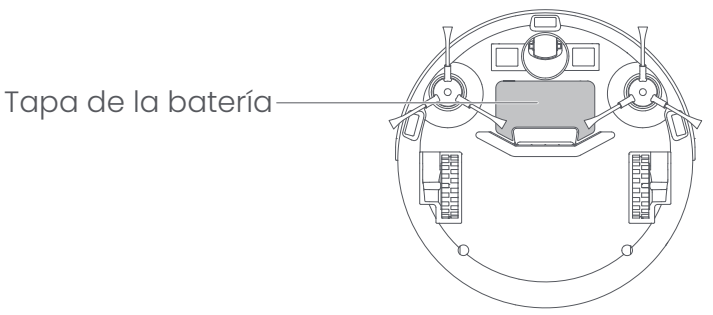

Consejo:
• Al desmontar la batería, asegúrese de que esté completamente descargada y utilice el dispositivo sin estar conectado a la base de carga.
• Retire toda la batería. No dañe la carcasa de la batería para evitar cortocircuitos o fugas de sustancias peligrosas.
• Si la batería tiene fugas y entra en contacto accidentalmente, enjuáguela con abundante agua y busque atención médica de inmediato.

Solución de problemas

Si ocurren los siguientes problemas en el proceso de aplicación del producto, los usuarios pueden resolverlos de forma independiente. mediante comparación y consulta.

Falla	Anomalía en la limpieza
Posibles Causas Bloqueo de componentes de limpieza Soluciones Se recomienda reemplazar los consumibles regularmente, como filtros HEPA, prefiltro, cepillos laterales, etc.	
Posibles Causas Polvo en sensores y otros componentes Soluciones Consulte el capítulo [Mantenimiento] del manual para limpiar el aparato.	

Falla	No se puede conectar a la aplicación
Posibles Causas No ingresó al modo de emparejamiento de Wi-Fi Soluciones Mantenga pulsado el botón Inicio/pausa durante 6 segundos para entrar en el modo de emparejamiento Wi-Fi.Consulte el capítulo del manual [Descarga y configuración de la aplicación].	
Posibles Causas No se utiliza la red de 2,4 G Hz Soluciones Consulte el capítulo del manual [Descarga y configuración de la aplicación].	

Falla	Difícil de regresar y cargar
Posibles Causas Colocación incorrecta de la base de carga Soluciones Coloque el soporte de carga en un área abierta y plana.	
Posibles Causas El soporte de carga está apagado o se ha desplazado manualmente Soluciones Compruebe si la base de carga está conectada a la fuente de alimentación. No mueva la posición de la base de carga cuando el robot esté funcionando.	
Posibles Causas La casa es demasiado grande y el entorno es complejo Soluciones Consulte el capítulo [Uso de la preparación del entorno] del manual. Si el entorno doméstico es demasiado complejo, se recomienda utilizar varios soportes de carga.	
Posibles Causas El robot no limpió desde la estación de conexión Soluciones Deje que el robot limpie desde la estación de conexión.	

Falla	No se puede cargar
Posibles Causas La fuente de alimentación no está conectada o el enchufe está flojo Soluciones Compruebe si ambos extremos del adaptador de corriente están conectados y encendidos normalmente.	
Posibles Causas Mal contacto entre el robot y el electrodo de carga de la estación de carga Soluciones Asegúrese de que el electrodo de carga del robot y la base de carga estén completamente conectados y limpie el electrodo de carga del robot y la estación de carga con regularidad.	
Posibles Causas Deterioro de la batería causado por un uso no prolongado Soluciones Se recomienda utilizar este producto con frecuencia. Si la batería no se puede cargar debido a que no se usó durante mucho tiempo, comuníquese con un representante de servicio al cliente.	

* Si no se puede eliminar la falla de acuerdo con la operación en la tabla, comuníquese con nuestro representante de servicio al cliente.